SeeNERGY
fresh air technology

INCASSO BASE SLIM 52 X

PODSZAFKOWY

DATA : 12.04.2023

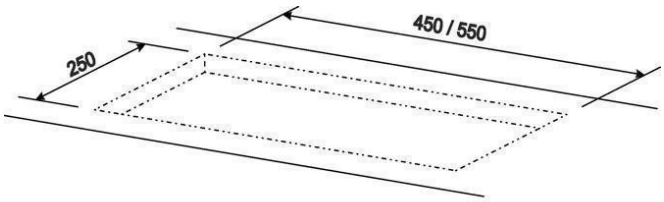

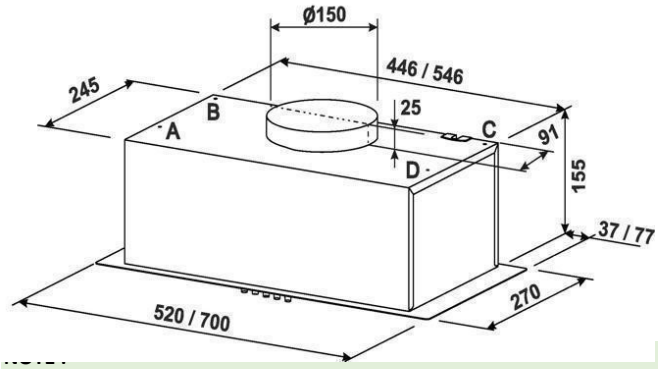

Specyfikacja techniczna	
Klasa efektywności energetycznej:	C
Roczne zużycie energii:	57,6 kWh/rok
Klasa efektywności oświetlenia:	A
Klasa efektywności przepływu dynamicznego:	C
Klasa efektywności absorpcji zanieczyszczeń:	E
Materiał okapu:	STAL
Kolor okapu:	INOX
Kolor komina:	NIE DOTYCZY
Liczba silników:	1
Typ sterowania:	ELEKTROMECHANICZNA
Efektywność na prędkości 1:	180 m^3/h
Efektywność na prędkości 2:	249 m^3/h
Efektywność na prędkości 3:	276 m^3/h
Efektywność na prędkości 4:	None m^3/h
Praca w układzie otwartym lub zamkniętym:	TAK
Efektywność w układzie otwartym przy 100%	
Efektywność w układzie zamkniętym do -30%	
Poziom hałasu:	63 dB
Prędkość 1:	51 dB
Prędkość 2:	56 dB
Prędkość 3:	63 dB
Prędkość 4:	None dB
Rodzaj oświetlenia:	LED
Liczba świateł:	2
Moc oświetlenia:	2x 3 W
Kolor światła:	NEUTRALNA
Przełącznik światła:	TAK
Filtr węglowy:	FCA 0005 (AKCESORIA)
Waga urządzenia/kg:	6
Kod EAN:	5902479081823

Wymiary	
Wymiary urządzenia (sz x w x g) mm:	520x155x270
Wysokość urządzenia z kominem Min/Maks mm:	
Minimalna głębokość szafki/cm:	28
Min. wysokość instalacji nad kuchenką gazową/cm:	65
Min. wysokość instalacji nad kuchenką elektryczną/cm:	50
Średnica rury odprowadzającej/cm:	150

Dodatkowe funkcje	
TIMER	NIE
Diagnostyka zużycia filtra	NIE
Filtr przeciw tłuszczowy do mycia w zmywarce.	TAK
Pilot	None

Seenergy Sp. z o.o. Ul. Łopuszańska 84, 02-232 Warszawa NIP: 5223017939
www. seenergy.pl Info: biuro@seenergy.pl tel +48 22 110 02 22